(19) BUNDESREPUBLIK DEUTSCHLAND

DEUTSCHES PATENT- UND MARKENAMT

(12) **Gebrauchsmusterschrift**

(10) **DE 201 11 453 U 1**

(51) Int. Cl.[7]: **A 63 F 7/00**

(21) Aktenzeichen: 201 11 453.4
(22) Anmeldetag: 10. 7. 2001
(47) Eintragungstag: 27. 9. 2001
(43) Bekanntmachung im Patentblatt: 31. 10. 2001

DE 201 11 453 U 1

(73) Inhaber:
Zipser, Fritz, Dipl.-Ing., 78073 Bad Dürrheim, DE

(54) Fußballspiel zum Transport in Hosentaschen

(57) Fußballspiel zum Transport in Hosentaschen dadurch gekennzeichnet, dass die Fußballtore (1) und die Spieler (2) vorwiegend sehr niedrig, stapelbar ausgeführt und in einer kleinen Schachtel (4) mit einer meistens rechteckigen Grundfläche untergebracht sind.

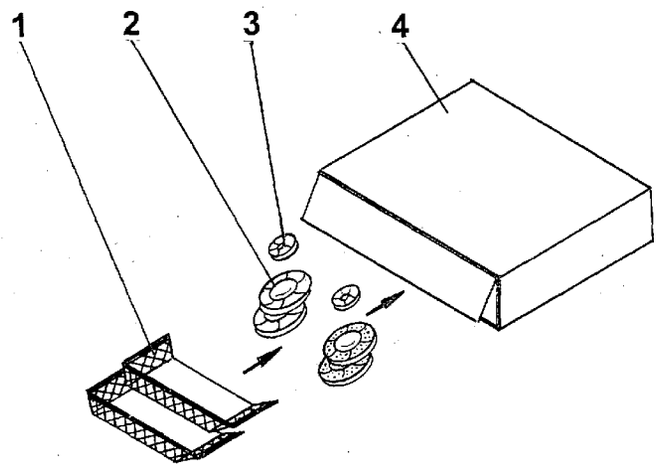

DE 201 11 453 U 1

Fritz Zipser, Schabelweg 11, 78 073 Bad Dürrheim 1.7.2001

Fußballspiel zum Transport in Hosentaschen

Fußballspiele üblicher Bauart bestehen meistens aus sperrigen, festen oder zusammenlegbaren Spielflächen, großen Toren und vielen Spielfiguren (DE 2807 190 A1).
Diese Fußballspiele lassen sich wegen ihrer Größe nicht überall einsetzen und sehr schlecht transportieren.

Der im Schutzanspruch 1 angegebenen Erfindung liegt das Problem zugrunde Fußballspiele zu schaffen, die in Hosentaschen transportiert und zum Beispiel auf Reisen oder in Büros auf kleinen Tischflächen eingesetzt werden können.

Dieses Problem wird mit den im Schutzanspruch 1 aufgeführten Merkmalen gelöst.

Mit der Erfindung wird erreicht, dass das Fußballspiel sehr klein ausgeführt und dadurch überall eingesetzt und sehr leicht transportiert werden kann.

Ein Ausführungsbeispiel der Erfindung wird anhand der Figur 1 erläutert.

Es zeigt:

Fig. 1 Fußballspiel

In der Figur 1 ist das Fußballspiel mit Tor 1, Spieler 2, Ball 3 und Schachtel 4 dargestellt.
Mit diesem Fußballspiel kann auf Tischen oder sonstigen ebenen Unterlagen ohne Spielfeld-Markierungen gespielt werden.
Die Spieler 2 haben eine einfache Form und ihre Anzahl ist meistens auf zwei je Mannschaft begrenzt.
Die Tore 1 und die Spieler 2 sind niedrig und stapelbar ausgeführt.
Dadurch läßt sich alles in einer kleinen Schachtel unterbringen.

Fritz Zipser, Schabelweg 11, 78 073 Bad Dürrheim

Schutzansprüche

1. Fußballspiel zum Transport in Hosentaschen

   dadurch gekennzeichnet,

   dass die Fußballtore (1) und die Spieler (2) vorwiegend sehr niedrig, stapelbar ausgeführt und in einer kleinen Schachtel (4) mit einer meistens rechteckigen Grundfläche untergebracht sind.

2. Fußballspiel nach Anspruch 1,

   dadurch gekennzeichnet,

   dass als Verpackung kleine Täschchen, Tüten oder kleine rundliche Behälter dienen.

Fritz Zipser, Schabelweg 11, 78 073 Bad Dürrheim
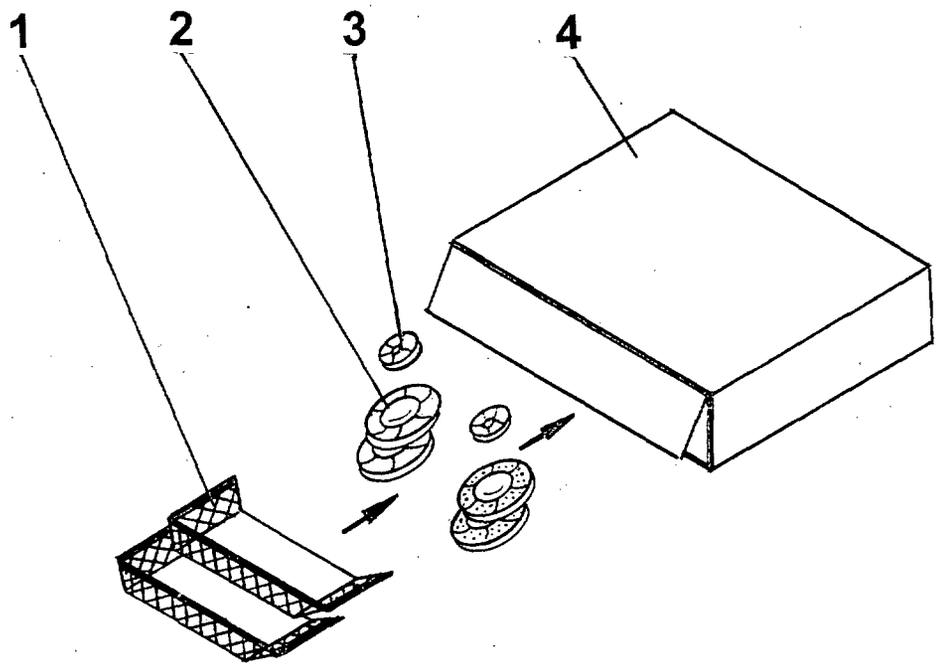
Fig. 1